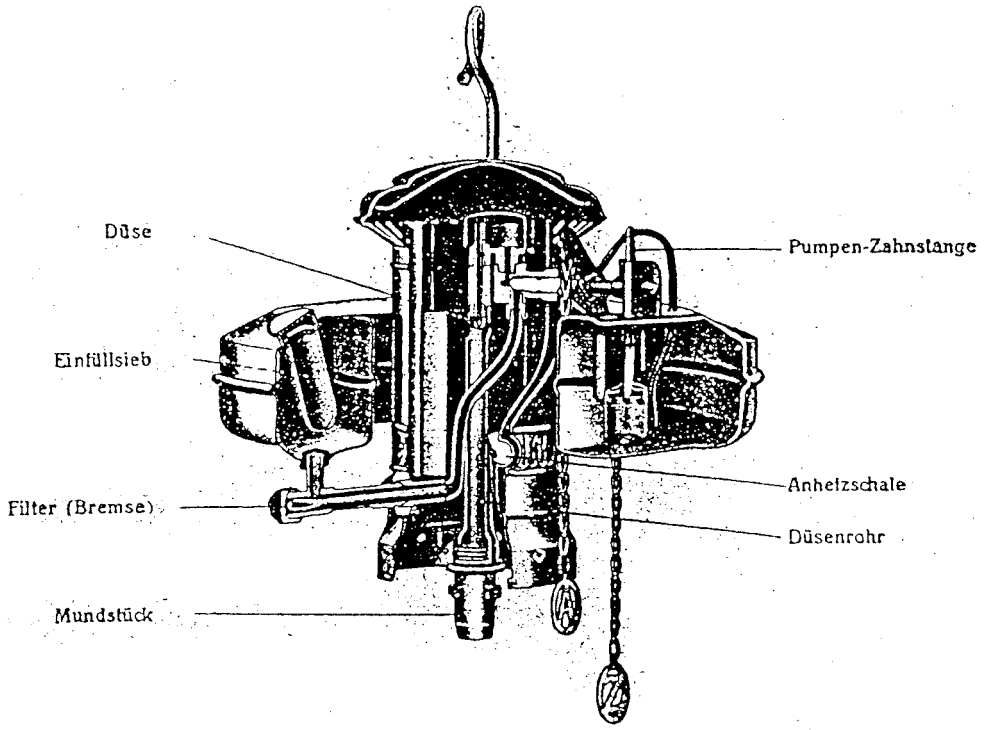

Abb. 129. Spiritushängelicht.

Lipsialampe der HUGO SCHNEIDER A.-G. in Leipzig, die in Abb. 129 mit geöffnetem Gehäuse dargestellt ist. Der Brenner, ein gewöhnlicher Hängelichtbrenner mit Magnesiamundstück, befindet sich inmitten eines Messinggehäuses, und seine Düse ist durch ein kurzes, senkrechtes Rohrstück mit einer Sammelkammer für die Spiritusdämpfe verbunden. Von der Sammelkammer führt ein mit einem Absperrhahn versehenes Rohr im schlanken S-Bogen am Brennerrohr derart hinab, daß es völlig im Bereich der heißen Abgase liegt, tritt dann mit seinem wagrechten Unterteil aus dem Gehäuse aus und ist durch einen kurzen, senkrechten Stutzen mit dem Spiritusbehälter verbunden, der das Gehäuse ringförmig umgibt. Der Spiritusbehälter und dieses Vergaserrohr bilden kommunizierende Gefäße; infolgedessen wird bei geöffnetem Hahn der Spiritus im Vergaser ebenso hoch stehen wie im Behälter. Unter dem heizenden Einfluß der heißen Flammengase verdampft der Spiritus im Vergaser, die Dämpfe werden im Oberteil überhitzt, sammeln sich in der Kammer unterm Lampendach und fließen durch die Düse zum Brenner, nachdem sie in bekannter Weise Verbrennungsluft angesaugt haben. Um nun zu verhindern, daß zuviel Spiritus in den Vergaser gelangt, ist in den unteren, wagrechten Schenkel eine dicht gewickelte Rolle feinen Messingdrahtnetzes eingeschoben, die sowohl filtrierend als auch bremsend wirkt. Gegenüber dem Eintritt des Vergaserrohrs in das Gehäuse ist eine mit Asbestdocht gefüllte Schale neben dem Brennerrohr angebracht, zu der ein dünnes Röhrchen vom Spiritusbehälter führt. Dieses Röhrchen ist mit einer kleinen, im Behälter angebrachten Pumpe verbunden, und diese Pumpe wird beim Bewegen des Hahnhebels durch eine Zahnstange betätigt. Öffnet man den Hahn, so wird Spiritus in die Anheizschale gepumpt und kann hier von außen entzündet werden. Die Verdampfung des Spiritus im Vergaser beginnt, und das aus dem Brenner ausströmende Gemisch von Dampf und Luft entzündet sich an der Anheizflamme.

Spiritus-Hängelichtlampen „LIPSIA“

Unabhängig von jeder Zuleitung

Für Innenbeleuchtung

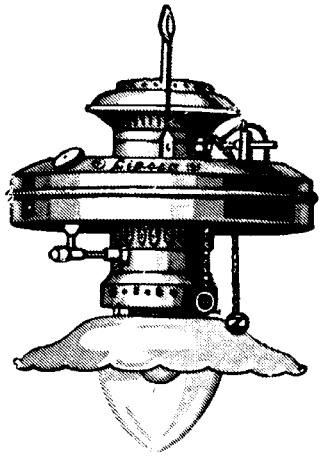

Messing poliert oder vernickelt

Ca. 80 Kerzen Leuchtkraft

Für Außenbeleuchtung

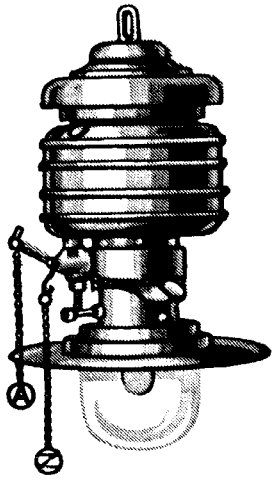

Dunkel emailliert, Bassin lackiert

	für Innenbeleuchtung	f. Außenbeleuchtung
Höhe der Lampe . . . . ca. cm	35	55
Gewicht . . . . . ca. kg	1,5	3,1
Bassin-Inhalt . . . . . ca. Ltr.	$1\frac{1}{4}$	$2\frac{1}{2}$
Verbrauch pro Stunde . . ca. Ltr.	$\frac{1}{11}$	$\frac{1}{11}$

Billigste und beste Beleuchtung für jeden Innenraum

Zierliche, sehr gefällige Form. In geeignete Beleuchtungskörper eingebaut ein Schmuck, selbst für den feinsten Salon

Vollkommen sicher gegen Sturm, Regen und Kälte

Vorzüglich geeignet für die Beleuchtung von Plätzen, Straßen, Bahnstationen, Höfen, Arbeitsräumen, Gärten, Balkons usw.

Vielfach mit ersten Preisen und goldenen Medaillen ausgezeichnet

Ersatzteile für Lipsia-Innenlampe

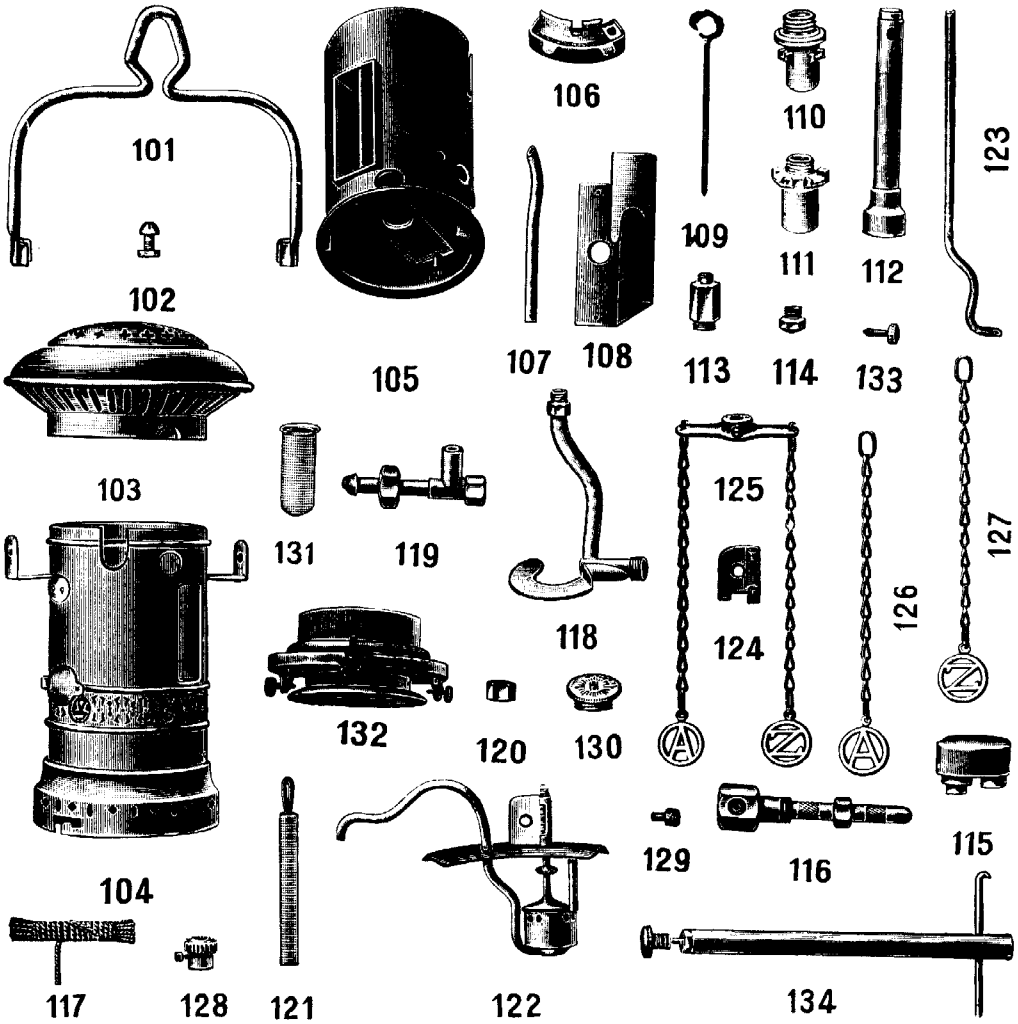

101 Aufhänge-Drahtbügel mit Schellen
102 Bügelschraube mit Mutter
103 Abzugskappe (Schutzkappe)
104 Brenner - Verkleidungsmantel mit Neusilber-Verbindungsstegen und Zündlochkappe, mit Führungsring
105 Schornstein mit Luftschacht und Steckstiften, mit Anheizschale mit Asbestplättchen, mit Füllrohr
106 Anheizschale mit Asbestplättchen
107 Füllrohr
108 Luftschachthälfte (2 Stück für 1 Lampe)
109 Steckstift (2 Stück für 1 Lampe)
110 Magnesia-Mundstück „Lipsia"
111 Magnesia-Mundstück „G"
112 Düsenrohr (6 mm Lochung)
113 Düsenkörper — 114 Düse
115 Überhitzerkappe mit 2 Nippeln
116 Ventilkörper mit Ventilspindel und Überwurfmutter
117 Dichtungsschnur für Spindel (10 Gramm = 7 Meter für 150 Lampen)
118 Vergaser (Vergaserrohr mit Wärmerückleiter, Dampfsteigerohr m. Verschraubg.)
119 Verbindungsknie mit Überwurfmutter und Verschlußmutter
120 Verschlußmutter
121 Filter (Bremse)
122 Pumpe mit Bassineinsatz fertig zum Einlöten
123 Pumpsteigerohr allein
124 Neusilber-Zahnstangenführung
125 Hebel mit Buchse, Stellschraube und 2 Ketten A und Z
126 Kette mit Buchstaben A allein
127 Kette mit Buchstaben Z allein
128 Zahnradbuchse mit Stellschraube
129 Stellschraube allein
130 Ungelochte Bassin-Verschraubung
131 Einfüllsieb
132 Kugelring m. fest. Manschett. u. 3 Schraub.
133 Messingschraube dazu allein
134 Düsenschlüssel mit Filter- (Bremsen-) Haken mit Düsennadel

Ersatzteile für Lipsia-Innen- und -Außenlampen dürfen nicht miteinander vertauscht werden!

Ersatzteile für Lipsia-Außenlampe

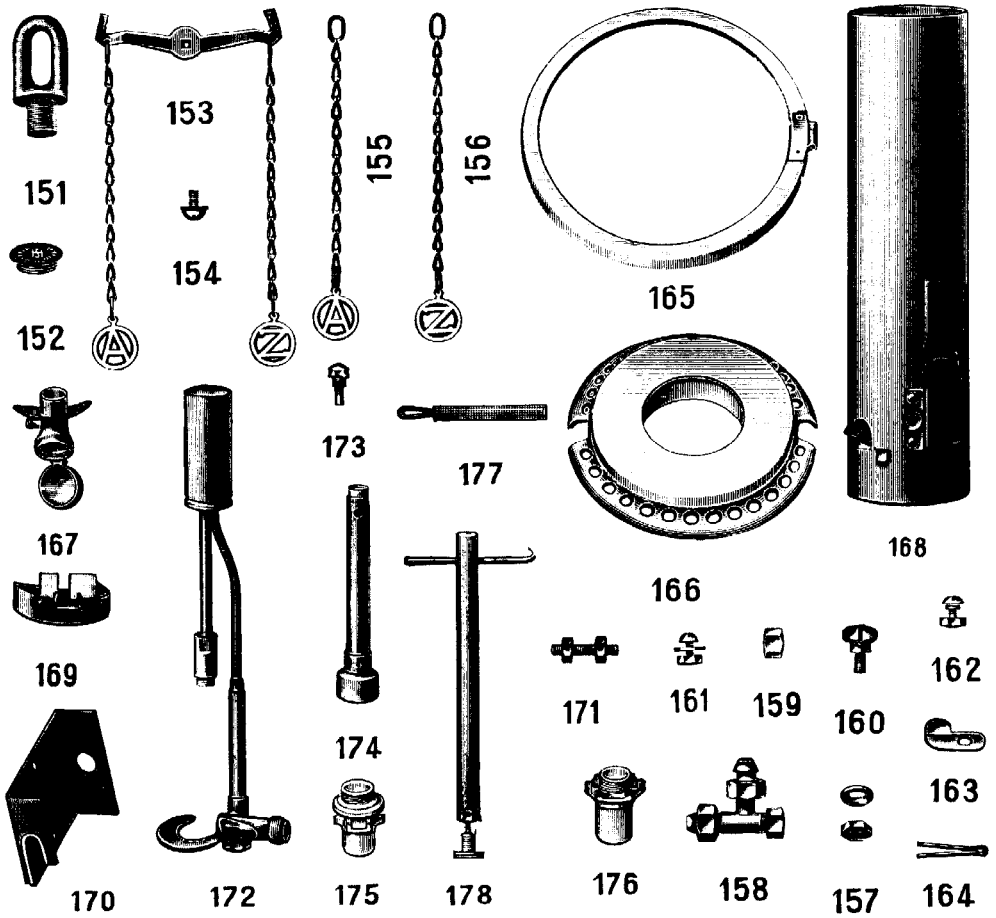

151 Eiserne Aufhängeöse
152 Gelochte Bassin-Verschraubung mit eingelöt. Sieb
153 Hahnhebel mit 2 Ketten mit A und Z
154 Schraube für Hahnhebel
155 Kette mit Buchstaben A
156 Kette mit Buchstaben Z
157 Hahnküken-Mutter m. Unterlegscheib.
158 Verbindungsknie mit 2 Überwurfmuttern und 1 Verschlußmutter
159 Verschlußmutter allein
160 Schornsteinschraube
161 Montierschraube mit Unterlegscheibe und Mutter
162 Wirbelschraube mit Mutter
163 Wirbel für Glockenring
164 Scharnier-Splint für Glockenring
165 Glockenring, weiß emailliert
166 Einsatzkappe, weiß emailliert
167 Zündrohr mit Klappe und Flansch
168 Schornstein mit Luftschacht und Klemmschrauben, mit Anheizschale mit Asbestplättchen, mit 2 angenieteten Flanschstücken für Schornsteinschrauben
169 Anheizschale mit Führungsblech und Asbestplättchen
170 Luftschachthälfte (2 Stück für 1 Lampe)
171 Klemmschraube mit Mutter (2 Stück für 1 Lampe)
172 Vergaserapparat bestehend aus Vergaserrohr mit Wärmerückleiter, Kniestück mit Verschlußmutter, Vergaserstutzen, langem und kurzem Dampfsteigerohr, Überhitzerkammer, Düsenkörper (wird nur zusammengestellt geliefert)
173 Düse
174 Düsenrohr (5 mm Lochung)
175 Magnesia-Mundstück „Lipsia"
176 Magnesia-Mundstück „G"
177 Filter (Bremse)
178 Düsenschlüssel mit Filter- (Bremsen-) Haken mit Düsennadel

Ersatzteile für Lipsia-Innen- und -Außenlampen dürfen nicht miteinander vertauscht werden!